Stand: 01.03.2026
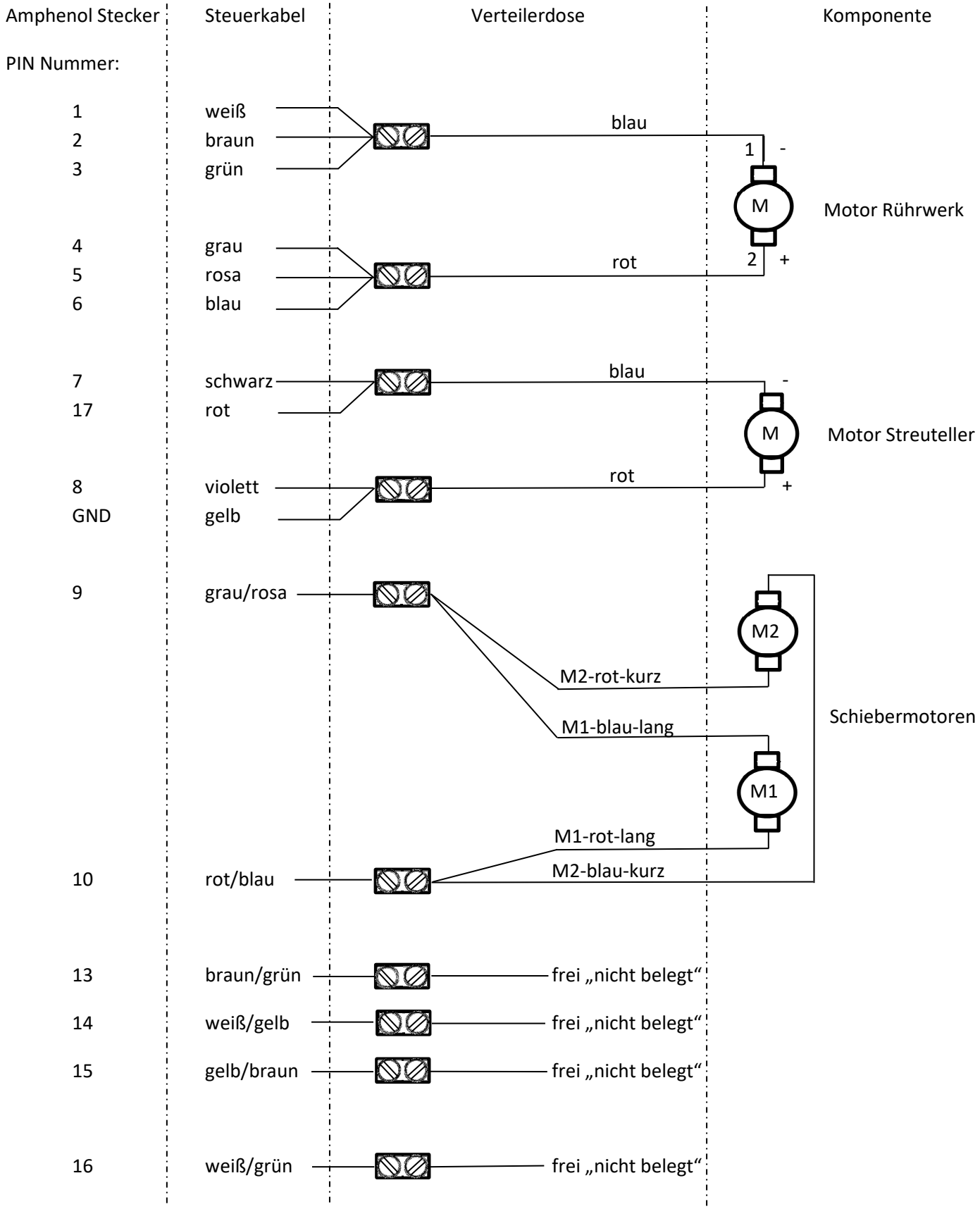
# Belegungsplan für POLARO LAS