Made in Germany

www.lehner.eu

LEHNER®

Streuen & Dosieren mit 12 Volt

Antrieb
12 V

Gebläse
0-100%
stufenlos

Streubreite
<12 m>
maximal

Abgänge
8 | 16
Schläuche

Bedienteil
VENTO II

120 l

230 l

360 l

500 l

AGRARTECHNIK

VENTO®

Pneumatischer Schlauchstreuer mit 12 Volt Hochleistungsgebläse zum zuverlässigen Ausbringen von Gräsern, Zwischenfrüchten, Düngern und anderen gekörnten Gütern.

MEHR PRODUKTIVITÄT. MEHR KOMFORT. MEHR FLEXIBILITÄT – VENTO®

Mit dem Pneumatikstreuer VENTO® können – dank seines stufenlos regelbaren, extra starken 12 Volt Gebläses – Mischungen aus feinem und grobem Saatgut, Zwischenfrüchte, Mikrogranulate, Dünger und Gräser wesentlich effizienter und kostengünstiger ausgebracht werden, als mit einer Hydrauliklösung. Auch hohe Aussaatmengen (z. B. 40 kg/ha Gras oder 120 kg/ha Saatgut) meistert der VENTO® problemlos. Alle Funktionen und Einstellungen lassen sich am VENTO II Bedienteil bequem von der Fahrerkabine aus steuern und während der Fahrt verändern. Je nach Ausführung des VENTO® lassen sich mühelos Arbeitsbreiten von 1 – 6 bzw. 12 m erzielen.

Der VENTO® überzeugt auf ganzer Linie:

- 12 Volt Hochleistungsgebläse (1 bzw. 2 Stück)
- Behälter (4 Größen) mit Restentleerungsklappe
- Bedienteil mit 3,3 Zoll Grafikdisplay
- Geschwindigkeitsabhängige Dosierung und Vorgewendemanager serienmäßig
- Rührwerk mit Leermelder im Behälter
- Im Lieferumfang zudem enthalten u. a.:
  - 8 bzw. 16 Prallteller mit U-Bügel für Montage
  - 1 bzw. 2 St. Zellenradwelle (2x 5,0 ml blau/Abgang) und Zellenrad-Set
  - LEHNER Superflex-Schlauch (25 m oder 50 m)
  - 1 bzw. 2 St. Abdrehsack und Waage für Abdrehproben
  - Batteriekabel 6 mm² (6 m); Steuerkabel (6 m)
  - Transport- und Montagegestell

Weitere Infos unter: **www.lehner.eu**

VENTO®

TECHNISCHE DATEN

Behälterinhalt (Liter)	**120 l**	**230 l**		**360 l**		**500 l**	
Schlauchabgänge	**8**	**8**	**16**	**8**	**16**	**8**	**16**
Maße (L x B x H) in mm	919 x 527 x 1.009	947 x 570 x 1.199		995 x 568 x 1.335		1.155 x 755 x 1.472	
Gebläseanzahl / Streubreite	1 St. / bis 6 m	1 St. / bis 6 m	2 St. / bis 12 m	1 St. / bis 6 m	2 St. / bis 12 m	1 St. / bis 6 m	2 St. / bis 12 m
Gewicht	85 kg	92 kg	100 kg	107 kg	123 kg	128 kg	144 kg
Stromaufnahme Gesamt	max. 33 A	max. 33 A	max. 40 A	max. 33 A	max. 40 A	max. 33 A	max. 40 A
Stromaufnahme Motor	10 A	10 A		10 A		10 A	
Betriebs-/Lagertemperatur	-10 bis +50 °C	-10 bis +50 °C		-10 bis +50 °C		-10 bis +50 °C	
Batteriekabel / Steuerkabel	6 m / 6 m	6 m / 6 m		6 m / 6 m		6 m / 6 m	

Made in Germany

Untersaaten bis
12 m Arbeitsbreite

Grünland-Nachsaat mit dem VENTO®

Sonderanwendungen dank 12V-Antrieb möglich

Zwischenfrucht streuen beim Grubbern

Das VENTO II Bedienteil mit 3,3 Zoll Grafikdisplay lässt keine Wünsche offen.

Alle Funktionen sind mit dem VENTO II zentral steuerbar. Die Bedienung ist absolut anwenderfreundlich, einfach und selbsterklärend – egal ob geschwindigkeitsabhängiges Dosieren, elektrisches Abdrehen oder automatische Restentleerung. Auch die Einstellung der Lüfterdrehzahl des Gebläses sowie die Überwachung der Zellenradwelle sind direkt am Bedienteil möglich. 20 wählbare Sprachen und ein Programmspeicher für bis zu 75 Abdrehproben machen das Arbeiten noch angenehmer.

Werkzeugloses Handling

Für das Wechseln der Zellenradwelle mit verschiedenen Zellen für unterschiedliche Streugüter (fein, mittel, grob) sowie für die Montage und Demontage der Schläuche ist kein Werkzeug nötig.

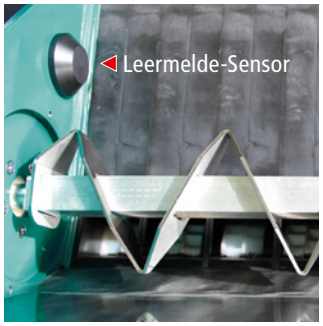

Rührwerk mit Leermelder

Im Behälter sorgt ein Rührwerk mit optimaler Übersetzung für den effizienten und schonenden Weitertransport – auch von schwer fließfähigem Inhalt. Zudem weist ein Leermelder auf das Erreichen der Minimalfüllmenge hin.

Made in Germany

Serienmäßig im Lieferumfang des VENTO® enthalten u. a.:

Batteriekabel 6 mm² (6 m)

Die Stromversorgung beim VENTO® wird ausschließlich über das mitgelieferte Batteriekabel 6 mm² sichergestellt. Das Batteriekabel wird direkt von der Batterie in die Fahrerkabine (Halterung Teil des Lieferumfangs) verlegt. Die Leitung ist mit einer Stecksicherung (40 A) abgesichert.

Zellenradwelle

Der VENTO® wird mit blauer Zellenradwelle 2x 5,0 ml pro Abgang und einem zusätzlichen Zellenrad-Set ausgeliefert. Dieses besteht aus grünen 2,5 ml Zellen, roten 10,0 ml Zellen und Blindzellen, womit Mischungen mit feinem Saatgut und Grobleguminosen sowie Feinsämereien und Mikrogranulate ausgebracht werden können.

Prallteller

Im Lieferumfang des VENTO® sind serienmäßig 8 oder 16 Stück Prallteller mit Montagehalterungen (U-Bügel) enthalten. Somit können die Prallteller mühelos an einem Vierkantrohr (40 x 40 mm) befestigt werden. Vierkantrohr nicht im Lieferumfang enthalten.

ZUBEHÖR

Weitere Infos hierzu finden Sie unter **www.lehner.eu**

Y-Verteiler-Kabel, 7-poliger Diodenstecker auf 2x 7-polige Diodenbuchse.

Vorgewendemanager mit Hydrauliksensor und Magnet für Traktoren ohne 7-polige Signalsteckdose.

GPS-Empfänger AccoSat Geschwindigkeitssensor auf der Basis von DGPS und einem 3D-Beschleunigungsgeber.

Radsensor als Alternative, sollte das Geschwindigkeitssignal nicht über die 7-polige Signalsteckdose abgegriffen werden.

ISOBUS-Kabel (3,5 m) zur Stromversorgung über die ISOBUS-Steckdose.

Verlängerungskabel mit Steckverbindung: Längen 3, 4 oder 5 m (Sonderlängen auf Anfrage).

Blindstopfen für den Verschluss von einzelnen Schlauchabgängen.

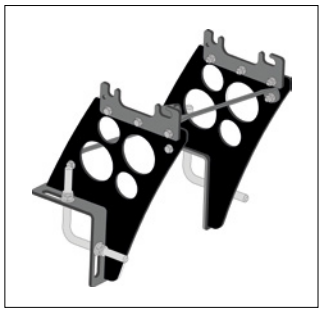

VENTO®-Universalhalterung zur einfachen Montage an einem Vierkantrohr (nicht für den 500 l Behälter geeignet).

Technische Änderungen vorbehalten © LEHNER Maschinenbau GmbH 10/2026

LEHNER®
Streuen & Dosieren mit 12 Volt

LEHNER Maschinenbau GmbH / Häuslesäcker 14 / D-89198 Westerstetten / Tel.: +49 (0)7348 9596-22
Fax: +49 (0)7348 9596-40 / E-Mail: info@lehner.eu / www.lehner.eu