Made in Germany

www.lehner.eu

LEHNER®

Streuen & Dosieren mit 12 Volt

Antrieb
12 V

Streubreite
1–6 m

Gebläse
0-100% stufenlos

Behälter
2-geteilt
50/50 | 65/35

Bedienteil
VENTO II

230 l

500 l

AGRARTECHNIK

VENTO® Duo

Pneumatischer Schlauchstreuer mit einem Zweikammern-System zum gleichzeitigen Ausbringen von Grobleguminosen und Feinsämereien in einer Arbeitsbreite von bis zu 6 m.

MIT DEM VENTO® DUO GEHT ES RICHTIG DRUNTER UND DRÜBER

Der VENTO® Duo ist ein pneumatischer 12-Volt-Schlauchstreuer mit Zweikammern-System, der zum gleichzeitigen Ausbringen von zwei Saatgutarten an unterschiedlichen Ablageorten bzw. Bodentiefen entwickelt wurde. So können beispielsweise in einem Arbeitsgang grobkörnige Leguminosen direkt ins Bodenprofil eingebracht sowie Feinsämereien in anderer Tiefe und anderer Stelle ausgebracht werden. Alle Funktionen und Einstellungen lassen sich am VENTO II Bedienteil bequem von der Fahrerkabine aus steuern und während der Fahrt ändern. Je nach Anbaugerät und Schlauchverlegung lassen sich problemlos Arbeitsbreiten von 1 – 6 m erzielen.

VENTO® Duo – in vielerlei Hinsicht ein Volltreffer:

- 2 St. 12 Volt Hochleistungsgebläse und getrennt regelbare Zellenradwellen
- Beide Behältergrößen in einer 50/50- oder 65/35-Aufteilung erhältlich
- Bedienteil mit 3,3 Zoll Grafikdisplay
- Geschwindigkeitsabhängige Dosierung und Vorgewendemanager über 7-polige Signalsteckdose serienmäßig
- Im Lieferumfang zudem enthalten u. a.:
  - 16 St. Prallteller mit U-Bügel für Montage
  - 2 St. Zellenradwellen (2x 5,0 ml blau/Abgang) und Zellenrad-Set
  - LEHNER Superflex-Schlauch (50 m)
  - 2 St. Abdrehsäcke und Waage für Abdrehproben
  - Batteriekabel 6 mm² (6 m); Steuerkabel (6 m)
  - Transport- und Montagegestell

Weitere Infos unter: **www.lehner.eu**

VENTO® Duo

TECHNISCHE DATEN

Behälterinhalt (Liter)	**230 l**	**500 l**
Schlauchabgänge	**16**	**16**
Maße (L x B x H) in mm	947 x 570 x 1.199	1.155 x 755 x 1.472
Gebläseanzahl / Streubreite	2 St. / bis 6 m	2 St. / bis 6 m
Gewicht	109 kg	153 kg
Stromaufnahme Gesamt	max. 45 A	max. 45 A
Stromaufnahme Motor	10 A	10 A
Betriebs-/Lagertemperatur	-10 bis +50 °C	-10 bis +50 °C
Batteriekabel / Steuerkabel	6 m / 6 m	6 m / 6 m

Behälter-Aufteilungen

Die Behälter des VENTO® Duo sind in zwei Kammern geteilt (50/50- oder 65/35-Aufteilung). Jede der beiden Kammern ist mit einem eigenen Leermelder, einem Rührwerk und einem Entlastungsdach ausgestattet.

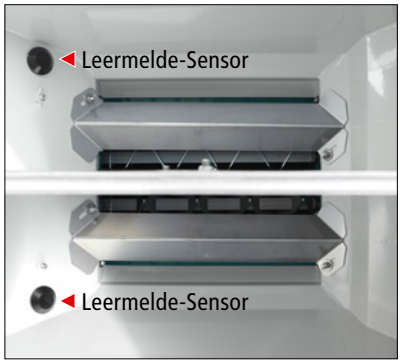

Leermelder im 2-geteilten Behälter (50/50)

Made in Germany

Das VENTO II Bedienteil mit 3,3 Zoll Grafikdisplay lässt keine Wünsche offen.

Alle Funktionen sind mit dem VENTO II zentral steuerbar. Die Bedienung ist absolut anwenderfreundlich, einfach und selbsterklärend – egal ob geschwindigkeitsabhängiges Dosieren, elektrisches Abdrehen oder automatische Restentleerung. Auch die Einstellung der Lüfterdrehzahl des Gebläses sowie die Überwachung der Zellenradwelle sind direkt am Bedienteil möglich. 20 wählbare Sprachen und ein Programmspeicher für bis zu 75 Abdrehproben machen das Arbeiten noch angenehmer.

Werkzeugloses Handling

Für das Wechseln der Zellenradwellen mit verschiedenen Zellen (A/B) für unterschiedliche Streugüter (fein, mittel, grob) sowie für die Montage und Demontage der Schläuche ist kein Werkzeug nötig.

Im VENTO® Duo arbeiten zwei Rührwerke

Zwei separate Rührwerke ① im Behälter sorgen dank der optimalen Übersetzung möglichst schonend für das gleichmäßige Nachlaufen des Saatgutes.

Made in Germany

Serienmäßig im Lieferumfang des VENTO® Duo enthalten u. a.:

Batteriekabel 6 mm² (6 m)

Die Stromversorgung wird beim VENTO® Duo ausschließlich über das mitgelieferte Batteriekabel 6 mm² sichergestellt. Das Batteriekabel wird direkt von der Batterie in die Fahrerkabine verlegt (Halterung im Lieferumfang enthalten). Die Leitung ist mit einer Stecksicherung (40 A) abgesichert.

Zellenradwelle

Der VENTO® Duo wird mit zwei blauen Zellenradwellen 2x 5,0 ml und einem zusätzlichen Zellenrad-Set ausgeliefert. Dieses besteht aus grünen 2,5 ml Zellen, roten 10,0 ml Zellen und Blindzellen, womit Mischungen mit feinem Saatgut und Grobleguminosen sowie Feinsämereien und Mikrogranulate ausgebracht werden können.

Prallteller

Im Lieferumfang des VENTO® Duo sind serienmäßig 16 Stück Prallteller mit Montagehalterungen (U-Bügel) enthalten. Somit können die Prallteller mühelos an einem Vierkantrohr (40 x 40 mm) befestigt werden. Vierkantrohr nicht im Lieferumfang enthalten.

ZUBEHÖR

Weitere Infos hierzu finden Sie unter **www.lehner.eu**

Y-Verteiler-Kabel, 7-poliger Diodenstecker auf 2x 7-polige Diodenbuchse.

Vorgewendemanager mit Hydrauliksensor und Magnet für Traktoren ohne 7-polige Signalsteckdose.

GPS-Empfänger AccoSat Geschwindigkeitssensor auf der Basis von DGPS und einem 3D-Beschleunigungsgeber.

Radsensor als Alternative, sollte das Geschwindigkeitssignal nicht über die 7-polige Signalsteckdose abgegriffen werden.

ISOBUS-Kabel (3,5 m) zur Stromversorgung über die ISOBUS-Steckdose.

Verlängerungskabel mit Steckverbindung: Längen 3, 4 oder 5 m (Sonderlängen auf Anfrage).

Blindstopfen für den Verschluss von einzelnen Schlauchabgängen.

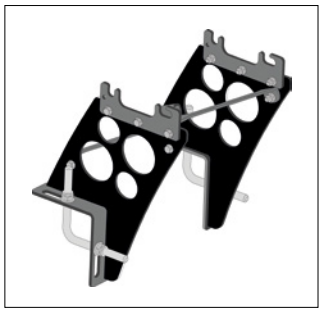

VENTO®-Universalhalterung für 230 l Behälter zur einfachen Montage an einem Vierkantrohr.

Technische Änderungen vorbehalten © LEHNER Maschinenbau GmbH 10/2026

LEHNER®
Streuen & Dosieren mit 12 Volt

LEHNER Maschinenbau GmbH / Häuslesäcker 14 / D-89198 Westerstetten / Tel.: +49 (0)7348 9596-22
Fax: +49 (0)7348 9596-40 / E-Mail: info@lehner.eu / www.lehner.eu